AMG MIETE

0810 - 64 38 36

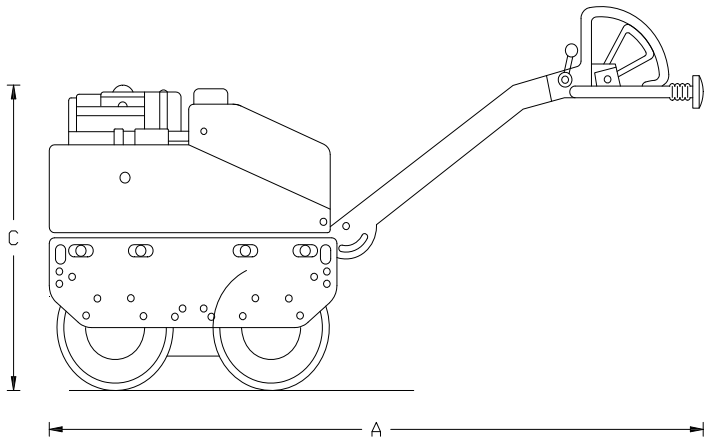

Doppelvibrationswalze 00006

Leistungsdaten:

Verdichtung körniger Boden	300 mm
Verdichtung bündiger Boden	150 mm
Arbeitsgeschwindigkeit	3,5 km/h
Steigfähigkeit	bis 24 Grad

Gerätedaten:

A	Länge über alles	2.250 mm
B	Breite über alles	760 mm
C	Höhe über alles	1.067 mm
D	Arbeitsbreite	640 mm
	Gewicht	600 kg

Antrieb:

Dieselmotor	5,9 KW
Kraftstoffverbrauch	1,8 l/h
Tankinhalt	5 l

Gerätetransport mit PKW-Anhänger